PLASSON®

SCHEDA TECNICA

7010 - MANICOTTO

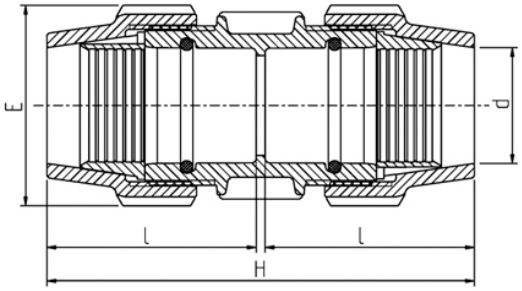

Prodotto	d	H	l	E	PN	peso (kg)
070106016	16	105	50	39	16	0,052
070100020	20	121	58	48	16	0,093
070100025	25	125	60	54	16	0,110
070100032	32	145	70	64	16	0,187
070100040	40	177	86	82	16	0,328
070100050	50	201	98	96	16	0,455
070100063	63	230	112	113	16	0,741
870100075	75	281	139	132	10	1,251
870100090	90	323	160	152	16	1,893
870100110	110	393	195	181	16	3,303
070100125	125	460	225	212	16	5,347
0701061600A	160	418	204	280	10	8,885

RIFERIMENTI NORMATIVI	
UNI 9561 - Tubi e raccordi di materia plastica – Raccordi a compressione per giunzione meccanica per uso con tubi in pressione di polietilene per la distribuzione dell'acqua	UNI EN ISO 15494 – Sistemi di tubazioni di materia plastica per applicazioni industriali – Polibutene (PB) Polietilene (PE) e Polipropilene (PP) – Specifiche per i componenti ed il sistema – Serie Metrica

CARATTERISTICHE TECNICHE	
CAMPO D'IMPIEGO	I raccordi a compressione BIANCO & NERO PLASSON sono idonei all'utilizzo per acquedotti, impianti antincendio e per altri fluidi in pressione
MATERIALI	CORPO: Polipropilene Hi-grade copolimero nero (PP-B) GHIERA: Polipropilene Hi-grade copolimero grigio/nero GUARNIZIONI: Gomma nitrilica nera (NBR); per i soli diam.75-90-110 mm gomma copolimero etilene propilene (EPDM) ANELLO DI AGGRAFFAGGIO: Poliacetale
DESTINAZIONE D'USO	Per tubi in PEBD – PE63 – PE80 – PE100

PLASSON Italia Srl Via Fabbriche, 22 - 15069 Serravalle Scrivia (AL) 0143 60991
Ufficio Tecnico 0143 609930 - tecnico@plasson.it - www.plasson.it

PLASSON®

SCHEDA TECNICA

CARATTERISTICHE TECNICHE	
PRESCRIZIONI SANITARIE	Conformi a quanto richiesto dal D.M. del 06/04/2004 n° 174 idonei al convogliamento d'acqua potabile o da potabilizzare e di altri fluidi alimentari
FLUIDI	Convogliamento di fluidi in pressione quali: - acqua, per qualsiasi uso e fino ad una pressione PN16 se non diversamente indicato - applicazioni industriali (interrate o fuori-terra) Convogliamento di fluidi non in pressione
TEMPERATURE DI ESERCIZIO DEL FLUIDO	da 0° a 40°C
PRESSIONI DI ESERCIZIO DEL FLUIDO	La Pressione Nominale (PN) indicata si riferisce ad una Temperatura di esercizio pari a 20°C. Per applicazioni con temperature costantemente superiori (e comunque fino a 40°C) la Pressione di Esercizio Ammissibile (PFA) si ottiene applicando alla PN i coefficienti di riduzione riportati nell'Appendice A della UNI EN 12201-1
Temperatura / Coefficiente ft 20°C / 1 30°C / 0,87 40°C / 0,74 PFA = ft x PN	.

NOTE	
Tenuta meccanica separata dalla tenuta idraulica	.
Codice articolo 0701061600A: a richiesta	

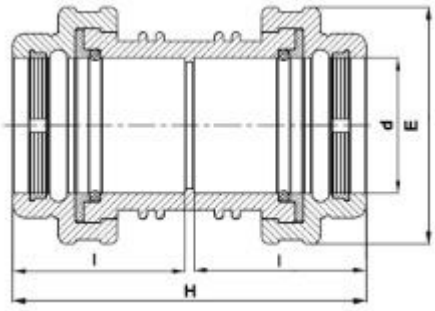

PLASSON Italia Srl Via Fabbriche, 22 - 15069 Serravalle Scrivia (AL) 0143 60991
Ufficio Tecnico 0143 609930 - tecnico@plasson.it - www.plasson.it