PLASSON®

# 4057 - GOMITO 90



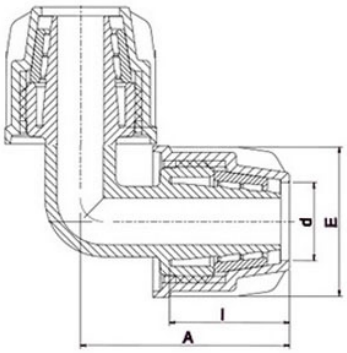


| Prodotto | d | A | I | E | PN | peso (kg) |
|---|---|---|---|---|---|---|
| **040507016** | 16 | 50 | 16 | 34 | 4 | 0,046 |

| CARATTERISTICHE TECNICHE | |
|---|---|
| CAMPO D'IMPIEGO | I raccordi a compressione IRRIFIT PLASSON sono idonei all'utilizzo per irrigazione e giardinaggio<br>● Affidabili: la presenza dell'anello di aggraffaggio garantisce l'antisfilamento<br>● Versatili: utilizzabili per la giunzione di tubazioni in PEBD e ali gocciolanti<br>● Facili da installare: il serraggio delle ghiere viene fatto "a mano", permettendo una installazione rapida e sicura |
| MATERIALI | CORPO: Polipropilene marrone (PP-B)<br>GHIERA: Polipropilene marrone (PP-B)<br>ANELLO DI AGGRAFFAGGIO: Poliacetale (POM) giallo |
| DESTINAZIONE | Per tubi in PEBD ad uso irriguo |

SCHEDA TECNICA



**PLASSON Italia Srl** Via Fabbriche, 22 - 15069 Serravalle Scrivia (AL) 0143 60991
**Ufficio Tecnico 0143 609930** - tecnico@plasson.it - www.plasson.it

1/1