PLASSON®

4157 - GOMITO 90 FILETTATO FEMMINA



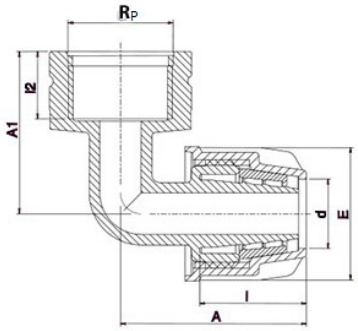

Prodotto	dxRp	A	A1	E	l	l2	PN	peso (kg)
041507016005	16x½"	47	40	34	27	16	4	0,022
041507016007	16x¾"	47	47	34	27	17	4	0,026

RIFERIMENTI NORMATIVI
UNI EN 10226-1 - Fileffature di tubazioni per accoppiamento con tenuta sul filetto - Dimensioni, tolleranze e designazione

CARATTERISTICHE TECNICHE	
CAMPO D'IMPIEGO	I raccordi a compressione IRRIFIT PLASSON sono idonei all'utilizzo per irrigazione e giardinaggio ● Affidabili: la presenza dell'anello di aggraffaggio garantisce l'antisfilamento ● Versatili: utilizzabili per la giunzione di tubazioni in PEBD e ali gocciolanti ● Facili da installare: il serraggio delle ghiere viene fatto "a mano", permettendo una installazione rapida e sicura
MATERIALI	CORPO: Polipropilene marrone (PP-B) GHIERA: Polipropilene marrone (PP-B) ANELLO DI AGGRAFFAGGIO: Poliacetale (POM) giallo
FILETTATURE	Tutte le filettature fino a 2.1/2", designate R e Rp, sono in conformità alla UNI EN 10226-1 (filettatura esterna conica ed interna cilindrica, a tenuta sul filetto) Le filettature da 3" e 4", designate Rc, sono in conformità alla UNI EN 10226-2 (filettatura esterna conica ed interna conica, a tenuta sul filetto) Le filettature designate con la lettera G sono realizzate in conformità alla ISO 228 (filettatura interna cilindrica, non a tenuta sul filetto)

PLASSON Italia Srl Via Fabbriche, 22 - 15069 Serravalle Scrivia (AL) 0143 60991
Ufficio Tecnico 0143 609930 - tecnico@plasson.it - www.plasson.it

1/1

SCHEDA TECNICA