PLASSON®

SCHEDA TECNICA

36207S - VALVOLA PE DOPPIO SFIATO

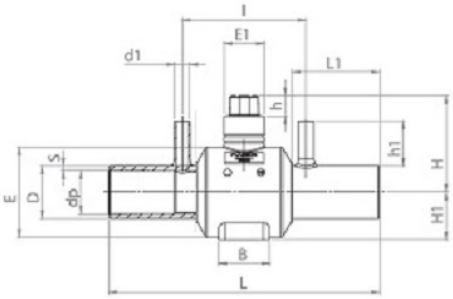

Prodotto	d	L	H	A	B	C	E	E1	H1	L1	dp	h	s	V	U	peso (kg)
4362070902S	90	550	200	146	107	90	187	85	110	176	70	40	8,6	50	26	6,300
4362071102S	110	550	200	146	107	90	188	85	110	178	84	40	10	50	26	6,300

RIFERIMENTI NORMATIVI	
UNI EN 12201 – 4 Sistemi di tubazioni di materia plastica per la distribuzione dell'acqua, e per scarico e fognature in pressione – Polietilene (PE) – Parte 4: Valvole EN ISO 16135-2 Industrial valves – Ball valves of thermoplastic materials	UNI EN 1555 – 4 Sistemi di tubazioni di materia plastica per la distribuzione di gas combustibili – Polietilene (PE) – Parte 4: Valvole Direttiva 9/23/CEE in materia di attrezzature a pressione (PED)

CARATTERISTICHE TECNICHE	
MATERIALI	CORPO e CODOLI in PE100 – S5 – PN16 – SDR11 – colore nero ALBERO DI MANOVRA in polipropilene rinforzato con fibra di vetro (PPGF) SFERA in polipropilene rinforzato con fibra di vetro (PPGF) QUADRO DI MANOVRA in polipropilene rinforzato con fibra di vetro (PPGF) GUARNIZIONI in NBR conformi alla norma EN 682
UTILIZZO	Gas, GPL (anche alte pressioni), acqua potabile e fluidi industriali
SALDABILITA'	Il codolo PE può essere saldato con tubi e raccordi in PE aventi un indice di fluidità compreso fra 0,2 e 1,3 gr/10min (MFI a 190°C/5kgf UNI EN ISO 1133:2005)
PRESCRIZIONI SANITARIE	Conformi a quanto richiesto dal D.M. del 06/04/2004 n° 174 idonei al convogliamento d'acqua potabile o da potabilizzare
DESTINAZIONE D'USO	Per tubi in PE80, PE100, PE100RC, PEX
TEMPERATURE DI ESERCIZIO DEL FLUIDO	da -20°C a +40°C
PRESSIONI DI ESERCIZIO DEL FLUIDO	La Pressione Nominale (PN) indicata si riferisce ad una Temperatura di esercizio pari a 20°C. Per applicazioni con temperature costantemente superiori (e comunque fino a 40°C) la Pressione di Esercizio Ammissibile (PFA) si ottiene applicando alla PN i coefficcienti di riduzione riportati nell'Appendice A della UNI EN 12201-1

PLASSON Italia Srl Via Fabbriche, 22 - 15069 Serravalle Scrivia (AL) 0143 60991
Ufficio Tecnico 0143 609930 - tecnico@plasson.it - www.plasson.it

PLASSON®

SCHEDA TECNICA

CARATTERISTICHE TECNICHE

Temperatura	Coefficiente ft
20°C	1
30°C	0,87
40°C	0,74

PFA = ft x PN

Tabella riassuntiva della correlazione tra PN, MOP e SDR:

PE 100	PN	MOP	SDR
in bar	25	9	7,4
	16	5	11
	10	3	17

PARTICOLARITA' COSTRUTTIVE

INTERAMENTE PRODOTTA PER STAMPAGGIO	Sfera in PP rivestita in fibra di vetro completamente incapsulata nel corpo valvola, grazie al sovrastampaggio del guscio esterno in PE. Valvola quarto di giro con indicatori di posizione di apertura e chiusura.
ASSENZA DI CAVITA' INTERNE	Design unico, completamente stampato ad iniezione che lo rende privo di cavità interne 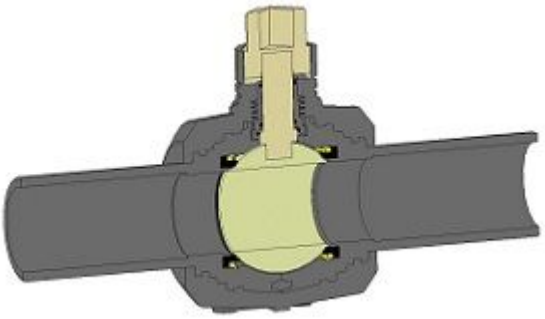
FUNZIONAMENTO E USO	I codoli permettono una doppia saldatura. La valvola è fornita normalmente aperta, perfettamente funzionante, collaudata e completa di ogni parte necessaria. A richiesta può essere completata con prolunga di manovra. La valvola è del tipo a quarto di giro, il senso di chiusura/apertura è indicato sul corpo valvola. La valvola è progettata per operare in un intervallo di T° compreso tra -20° e +40°C
QUADRO DI MANOVRA	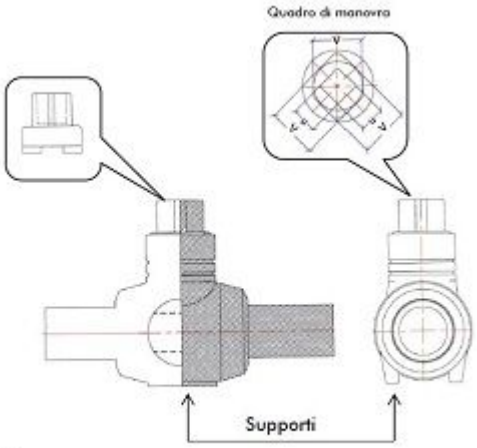 u = 26,5 mm V = 50,5 mm
TRASPORTO E CONSERVAZIONE	La valvola è fornita nella sua scatola di cartone idonea al trasporto, alla conservazione ed alla protezione dai raggi UV, due tappi proteggono le parti interne. Non estrarre la valvola dalla confezione se non immediatamente prima del suo utilizzo. Conservare in luogo asciutto. Evitare urti e danneggiamenti

PLASSON Italia Srl Via Fabbriche, 22 - 15069 Serravalle Scrivia (AL) 0143 60991
Ufficio Tecnico 0143 609930 - tecnico@plasson.it - www.plasson.it

PLASSON®

SCHEDA TECNICA

PERDITE DI CARICO

D	25	32	40	50	63	75	90	110	125	160
Kv [lt/min]	973	1,619	601	4,099	5,743	2,857	13,568	21,615	10,358	6,437

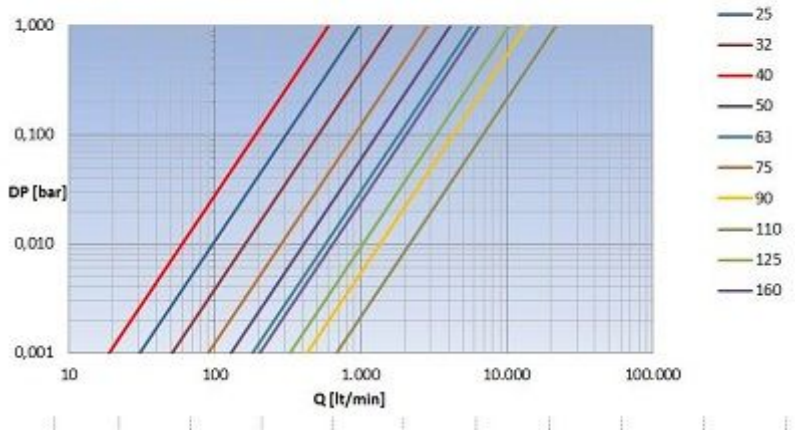

ASTA TELESCOPICA 0,6-0,9 m PER VALVOLE ART.36207S

Quadro tronco-conico 27/32 mm

Altre tipologie di aste disponibili a richiesta

NOTE

Valvole a passaggio totale	Sfiati diametro 32 mm

PLASSON Italia Srl Via Fabbriche, 22 - 15069 Serravalle Scrivia (AL) 0143 60991
Ufficio Tecnico 0143 609930 - tecnico@plasson.it - www.plasson.it