PLASSON®

49630 - COLLARE PRESA FORATURA IN CARICO

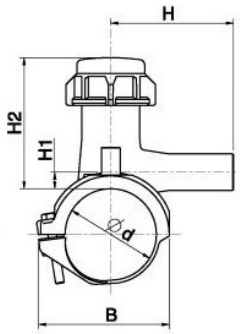

Ø 40 ÷ 63

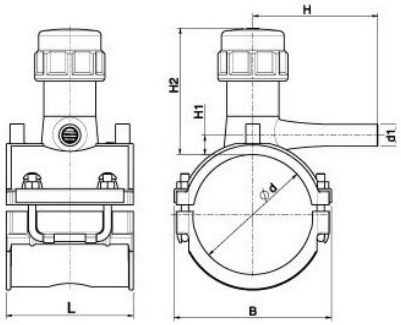

Ø 75 ÷ 180

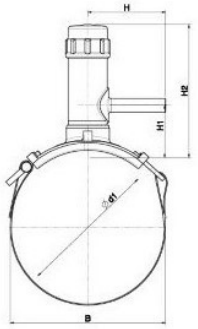

Ø 200 ÷ 250

Prodotto	dxd1	L	B	H	H1	H2	Ø di foratura	SDR	PN	peso (kg)
496304040032	40x32	100	66	121	11	94	20	11	16	0,370
496304050032	50x32	100	76	122	12	98	20	11	16	0,390
496304063032N	63x32	118	100	99	12	90	20	11	16	0,380
496304063040	63x40	118	100	142	64	177	30	11	16	0,870
496304063050	63x50	118	100	154	64	177	30	11	16	1,099
496304063063	63x63	118	100	175	64	177	30	11	16	1,183
496304075032	75x32	118	117	132	56	177	30	11	16	1,091
496304075040	75x40	118	117	142	60	177	30	11	16	1,124
496304075050	75x50	118	117	123	64	177	30	11	16	1,139
496304075063	75x63	118	117	175	64	177	30	11	16	1,228
496304090032	90x32	118	126	126	16	114	25	11÷17	16	1,120
496304090040	90x40	118	126	134	21	114	25	11÷17	16	1,130
496304090050	90x50	118	126	123	64	177	30	11÷17	16	1,220
496304090063	90x63	118	126	175	64	177	30	11÷17	16	1,300
496304110032	110x32	118	148	127	16	114	25	11÷17	16	0,970
496304110040	110x40	118	148	138	21	114	25	11÷17	16	1,000
496304110050	110x50	118	148	123	64	177	30	11÷17	16	1,300
496304110063	110x63	118	148	175	64	177	30	11÷17	16	1,383
496304125032	125x32	118	162	131	16	114	25	11÷17	16	1,230
496304125040	125x40	118	162	141	21	114	25	11÷17	16	1,280
496304125050	125x50	118	162	123	64	177	30	11÷17	16	1,345
496304125063	125x63	118	162	175	64	177	30	11÷17	16	1,420
496304140032	140x32	118	180	132	56	177	30	11÷17	16	1,330
496304140063	140x63	118	180	175	64	177	30	11÷17	16	1,468
496304160032	160x32	118	199	144	16	138	30	11÷17	16	1,320
496304160040	160x40	118	199	157	21	138	30	11÷17	16	1,216
496304160050	160x50	118	199	175	24	138	30	11÷17	16	1,375
496304160063	160x63	118	199	197	20	138	30	11÷17	16	1,390
496304180032	180x32	118	219	144	18	138	30	11÷17	16	1,565
496304180050	180x50	118	219	174	24	138	30	11÷17	16	1,595
496304180063	180x63	118	219	197	20	138	30	11÷17	16	1,605
496304200032	200x32	176	202	132	56	177	30	11÷17	16	1,445

SCHEDA TECNICA

PLASSON®

SCHEDA TECNICA

Prodotto	dxd1	L	B	H	H1	H2	Ø di foratura	SDR	PN	peso (kg)
496304200063	200x63	176	202	175	64	177	30	11÷17	16	1,579
496304225032	225x32	176	227	132	56	177	30	11÷17	16	1,450
496304225050	225x50	176	227	123	64	177	30	11÷17	16	1,506
496304225063	225x63	176	227	175	64	177	30	11÷17	16	1,589
496304250032	250x32	176	252	132	56	177	30	11÷17	16	1,464
496304250063	250x63	176	252	175	64	177	30	11÷17	16	1,595
652920200	CHIAVE									0,300

RIFERIMENTI NORMATIVI	
UNI EN 12201 – 3 Sistemi di tubazioni di materia plastica per la distribuzione dell'acqua, e per scarico e fognature in pressione - Polietilene (PE) - Parte 3: Raccordi	UNI EN 1555 – 3 Sistemi di tubazioni di materia plastica per la distribuzione di gas combustibili - Polietilene (PE) - Parte 3: Raccordi UNI EN ISO 15494 Sistemi di tubazioni di materia plastica per applicazioni industriali - Polibutene (PB), polietilene (PE) e polipropilene (PP) - Specifiche per i componenti ed il sistema - Serie Metrica

CARATTERISTICHE TECNICHE	
MATERIALI	**Corpo e tappo di chiusura:** Polietilene nero – PE100RC **Sottocollare:** Polietilene (PE100RC), nylon o tiranti in acciaio rivestiti in plastica rossa **Tiranti e distributore di sforzo:** acciaio passivato **Guarnizioni:** gomma nitrilica (NBR) **Fresa:** poliacetale (POM) con tagliente in ottone CW614N
SALDABILITA'	Con tubi aventi un indice di fluidità compreso fra 0.2 e 1.4 gr/10min (MFI a 190°C/5kgf UNI EN ISO 1133.2012)
PRESCRIZIONI SANITARIE	Conformi a quanto richiesto dal D.M. del 06/04/2004 n° 174 idonei al convogliamento d'acqua potabile o da potabilizzare
DESTINAZIONE D'USO	Per tubi in PE80, PE100, PE100RC, PEX
TEMPERATURE DI ESERCIZIO DEL FLUIDO	da 0° a 40°C
PRESSIONI DI ESERCIZIO DEL FLUIDO	La Pressione Nominale (PN) indicata si riferisce ad una Temperatura di esercizio pari a 20°C. Per applicazioni con temperature costantemente superiori (e comunque fino a 40° C) la Pressione di Esercizio Ammissibile (PFA) si ottiene applicando alla PN i coefficienti di riduzione riportati nell'Appendice A della UNI EN 12201-1
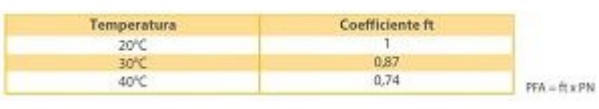	Tabella riassuntiva della correlazione tra PN, MOP e SDR: PE 100 / in bar PN: 25 / 16 / 10 MOP: 9 / 5 / 3 SDR: 7,4 / 11 / 17
INFORMAZIONI PER LA SALDATURA	Terminali raccordi Ø 4,0 mm Bar-code saldatura modello Interleaved 2/5 (ISO 13950) Tensione di saldatura 40 volt nominali, se non diversamente indicato Bar-code rintracciabilità modello ISO 12176-4 24 DIGIT Sistema di riconoscimento SMARTFUSE (ISO 13950)

NOTE	
SDR indica la saldabilità del raccordo sul tubo Testati per il trasporto di idrogeno al 100%	Diametro di foratura: diametro utile per il passaggio del fluido

PLASSON Italia Srl Via Fabbriche, 22 - 15069 Serravalle Scrivia (AL) 0143 60991
Ufficio Tecnico 0143 609930 - tecnico@plasson.it - www.plasson.it

PLASSON®

SCHEDA TECNICA

NOTE	
Disponibile calotta elettrosaldabile (cod. articolo 49830) in alternativa al tappo filettato. Tipologia calotte elettrosaldabili: ● Tipo C per collari da 40x20 a 63x32 ● Tipo B per collari 90x20-25-32-40 / 110x20-25-32-40 / 125x20-25-32-40 ● Tipo A per tutti i collari ad esclusione di quanto sopra	Massima capacità di taglio perforatore: tubi con SDR maggiore o uguale a 11
Permette la foratura in carico garantendo la totale assenza di perdite di gas (LEAK FREE) nell'intervallo di pressioni 20 m bar ÷ 16 bar	In conformità con l'articolo 229 del D.L. 09/04/2008 n.81 (Testo Unico della Sicurezza)
Per tutti i diametri disponibili a richiesta derivazioni 20 e 25 Altre dimensioni disponibili a richiesta Disponibilie a richiesta calotta ad elettrofusione 49830 per chiusura	Disponibile a richiesta versione con passaggio maggiorato 47 mm 49130
Per manovrare la fresa incorporata nel collare utilizzare una chiave esagonale da 12 mm - codice articolo 652920200	 **652920200**
 Ø 40 ÷ 63	 Ø 75 ÷ 180  Ø 200 ÷ 250

PLASSON Italia Srl Via Fabbriche, 22 - 15069 Serravalle Scrivia (AL) 0143 60991
Ufficio Tecnico 0143 609930 - tecnico@plasson.it - www.plasson.it