PLASSON®

49130 - COLLARE PRESA FORAT.IN CARICO HV



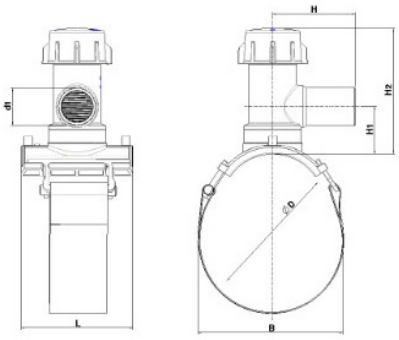

Prodotto	dxd1	L	B	H	H1	H2	Ø di foratura	SDR	PN	MOP	peso (kg)
491304090063	90X63	176	139	130	75	195	47	11÷17	16	5	1,270
491304110063	110X63	176	156	130	75	195	47	11÷17	16	5	1,960
491304125063	125X63	176	165	130	75	195	47	11÷17	16	5	1,420
491304140063	140X63	176	171	130	75	195	47	11÷17	16	5	1,925
491304160063	160X63	176	173	130	75	195	47	11÷17	16	5	1,390
491304180063	180X63	176	176	130	75	195	47	11÷17	16	5	1,600
491304200063	200X63	176	178	130	75	195	47	11÷17	16	5	1,980
491304225063	225X63	176	180	130	75	195	47	11÷17	16	5	1,970
491304250063	250X63	176	180	130	75	195	47	11÷17	16	5	2,000
491304280063	280X63	176	180	130	75	195	47	11÷17	16	5	1,975
491304315063	315X63	176	183	130	75	195	47	11÷17	16	5	2,010

RIFERIMENTI NORMATIVI	
UNI EN 12201 – 3 Sistemi di tubazioni di materia plastica per la distribuzione dell'acqua, e per scarico e fognature in pressione – Polietilene (PE) – Parte 3: Raccordi	UNI EN 1555 – 3 Sistemi di tubazioni di materia plastica per la distribuzione di gas combustibili – Polietilene (PE) – Parte 3: Raccordi UNI EN ISO 15494 Sistemi di tubazioni di materia plastica per applicazioni industriali – Polibutene (PB), polietilene (PE) e polipropilene (PP) – Specifiche per i componenti ed il sistema – Seria Metrica

CARATTERISTICHE TECNICHE	
MATERIALI	Corpo e tappo di chiusura: Polietilene nero – PE100RC Sottocollare: Nylon Tiranti e distributore di sforzo: acciaio passivato Guarnizioni: gomma nitrilica (NBR) Fresa: poliacetale (POM) con tagliente in ottone CW614N
SALDABILITA'	Con tubi aventi un indice di fluidità compreso fra 0.2 e 1.4 gr/10min (MFI a 190°C/5kgf UNI EN ISO 1133.2012)
PRESCRIZIONI SANITARIE	Conformi a quanto richiesto dal D.M. del 06/04/2004 n° 174 idonei al convogliamento d'acqua potabile o da potabilizzare
DESTINAZIONE D'USO	Per tubi in PE80, PE100, PE100RC, PEX

PLASSON Italia Srl Via Fabbriche, 22 - 15069 Serravalle Scrivia (AL) 0143 60991
Ufficio Tecnico 0143 609930 - tecnico@plasson.it - www.plasson.it

SCHEDA TECNICA

PLASSON®

SCHEDA TECNICA

CARATTERISTICHE TECNICHE	
TEMPERATURE DI ESERCIZIO DEL FLUIDO	da 0°C a 40°C
PRESSIONI DI ESERCIZIO DEL FLUIDO	La Pressione Nominale (PN) indicata si riferisce ad una Temperatura di esercizio pari a 20°C. Per applicazioni con temperature costantemente superiori (e comunque fino a 40°C) la Pressione di Esercizio Ammissibile (PFA) si ottiene applicando alla PN i coefficcienti di riduzione riportati nell'Appendice A della UNI EN 12201-1
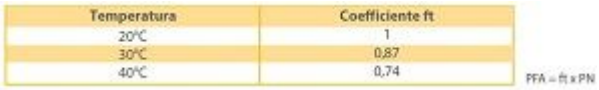	Tabella riassuntiva della correlazione tra PN, MOP e SDR: PE 100 / PN / MOP / SDR in bar: 25 / 9 / 7,4 16 / 5 / 11 10 / 3 / 17
INFORMAZIONI PER LA SALDATURA	Terminali raccordi Ø 4,0 mm Bar-code saldatura modello Interleaved 2/5 (ISO 13950) Tensione di saldatura 40 volt nominali, se non diversamente indicato Bar-code rintracciabilità modello ISO 12176-4 24 DIGIT Sistema di riconoscimento SMARTFUSE (ISO 13950)

NOTE	
SDR indica la saldabilità del raccordo sul tubo Testati per il trasporto di idrogeno al 100%	Diametro di foratura: diametro utile per il passaggio del fluido
Massima capacità di taglio perforatore: tubi con SDR maggiore o uguale a 11	Permette la foratura in carico garantendo la totale assenza di perdite di gas (LEAK FREE) nell'intervallo di pressioni 20 m bar ÷ 16 bar
In conformità con l'articolo 229 del D.L. 09/04/2008 n.81 (Testo Unico della Sicurezza)	Per manovrare la fresa incorporata nel collare utilizzare una chiave esagonale da 16 mm di lunghezza non inferiore a 20 cm

PLASSON Italia Srl Via Fabbriche, 22 - 15069 Serravalle Scrivia (AL) 0143 60991
Ufficio Tecnico 0143 609930 - tecnico@plasson.it - www.plasson.it