PLASSON®

SCHEDA TECNICA

25450 - VALV. FARFALLA WAFER LENTE GHISA

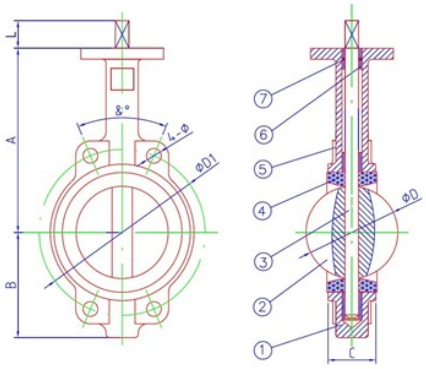

Prodotto	DN	C	D	D1	A	B	L	tubo PE	Ø fori	n°fori	PN	peso (kg)
6525450040L	40	32,5	42,8	110	124	58	25	50	19	4	10-16	2,500
6525450050L	50	42	52,9	125	161	80	30	63	18	4	10-16	3,200
6525450065L	65	44,7	64,5	145	175	89	30	75	18	4	10-16	4,100
6525450080L	80	45,2	78,8	160	181	95	30	90	18	4	10-16	4,500
6525450100L	100	52	104	180	200	114	30	110-125	18	4	10-16	5,800
6525450125L	125	54,4	123,3	210	213	127	30	140	18	4	10-16	7,900
6525450150L	150	55,8	155,1	240	226	139	30	160-180	22	4	10-16	8,700
6525450200L	200	60,6	202,5	295	260	175	40	200-225	22	4	16	19,700
6525450250L	250	65,6	250,5	355	292	203	40	250-280	26	4	16	28,300
6525450300L	300	76,9	301,6	410	337	242	40	315-355	26	4	16	41,500

RIFERIMENTI NORMATIVI	
DM.174/2004 - Ministero della Salute. Regolamento concernente i materiali e gli oggetti che possono essere utilizzati negli impianti fissi di captazione, trattamento, adduzione e distribuzione delle acque destinate al consumo umano	UNI EN 1563 - Fonderia - Getti di ghisa a grafite sferoidale
UNI 11443 Sistemi fissi antincendio – Sistemi di tubazioni – Valvole di intercettazione antincendio (vedi note*)	UNI 10779 Impianti di estinzione incendi – Reti di idranti – Progettazione, installazione ed esercizio (vedi note*)

CARATTERISTICHE TECNICHE	
MATERIALI	1) CORPO: Ghisa EN GJS-500-7 2) LENTE: Ghisa EN GJS-500-7 nichelata 3) ASTA DI MANOVRA: Acciaio Inox AISI 416 4) GUARNIZIONE: EPDM 5) PROTEZIONE: Rivestimento epossidico minimo spessore 250µm 6) TENUTA ASTA: PTFE 7) O-RING: EPDM MANIGLIA: Ghisa MOLLA: Acciaio zincato
DESTINAZIONE D'USO	Tubi in diversi materiali (PE, ghisa, acciaio, cemento amianto)

PLASSON Italia Srl Via Fabbriche, 22 - 15069 Serravalle Scrivia (AL) 0143 60991
Ufficio Tecnico 0143 609930 - tecnico@plasson.it - www.plasson.it

PLASSON®

SCHEDA TECNICA

CARATTERISTICHE TECNICHE	
PRESCRIZIONI SANITARIE	Conformi a quanto richiesto dal D.M. del 06/04/2004 n° 174 idonei al convogliamento d'acqua potabile o da potabilizzare e di altri fluidi alimentari.
CAMPO D'APPLICAZIONE	Acqua con pressione massima d'esercizio non maggiore di 16 bar
FLUIDI	Convogliamento di fluidi in pressione quali: - acqua, per qualsiasi uso e fino ad una pressione massima PN16 Convogliamento di fluidi non in pressione
TEMPERATURE DI ESERCIZIO DEL FLUIDO	da -10 °C a + 110 °C

NOTE	
* PN10 disponibile a richiesta	Verificare la compatibilità di accoppiamento con le cartelle in PE consultando le schede tecniche disponibili sul sito www.plasson.it
I codici articolo che terminano con la lettera L fanno riferimento a valvole predisposte per essere bloccate nella posizione di lavoro tramite lucchetto applicabile sulla maniglia (lucchetto non incluso). Il foro presente sulla maniglia ha diametro 7 mm. *Le valvole con maniglia lucchettabile sono adatte per impianti antincendio secondo UNI 10779 e UNI 11443 fino al DN 125, per diametri superiori è necessario il riduttore manuale, non compreso nella fornitura.	
Connessione asta lente a sezione quadra (senza PIN), al fine di garantire una più elevata resistenza meccanica	.

TABELLA DIMENSIONI MANIGLIA

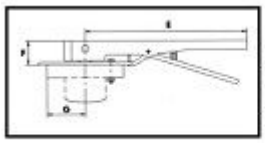

Dimensioni valvola	E	F	G	Peso Kg
DN 25-40	220	25	25	0,8
DN 50-100	266	30	52	0,8
DN 125-150	266	30	52	1,0
DN 200-250	355	40	75,2	2,0
DN 300	505	40	75,2	3,0

PLASSON Italia Srl Via Fabbriche, 22 - 15069 Serravalle Scrivia (AL) 0143 60991
Ufficio Tecnico 0143 609930 - tecnico@plasson.it - www.plasson.it

PLASSON®

SCHEDA TECNICA

ASSEMBLAGGIO ART 25450

VALVOLA A FARFALLA			CARTELLA PER FLANGE		
			46027	49027	45027
			SDR 17	SDR 11	SDR 7,4
DN	De tubo	Corda Lente	D. intero	D. intero	D. intero
25	32	9,4	28,2	26,2	23,4
32	40	21,0	35,3	32,7	29,2
40	50	27,8	44,1	40,9	36,5
50	63	32,2	55,6	51,5	46,0
65	75	46,5	66,2	61,4	54,7
80	90	64,5	79,4	73,6	65,7
100	110	90,0	97,1	90,0	80,3
	125	90,0	110,3	102,3	91,2
125	140	110,7	123,5	114,5	102,2
150	160	145,3	135,0	130,9	116,8
	180	145,3	158,8	147,3	131,4
200	200	193,2	176,5	163,6	145,9
	225	193,2	198,5	184,1	164,2
250	250	241,8	220,6	204,5	182,4
	280	241,8	247,1	229,1	204,3
300	315	291,6	277,9	257,7	229,9
	355	291,6	313,2	290,5	259,1

Legenda	
	Accoppiabile
	Accoppiabile utilizzando cartelle svasate cod. 4602S/4902S
	NON Accoppiabile

PLASSON Italia Srl Via Fabbriche, 22 - 15069 Serravalle Scrivia (AL) 0143 60991
Ufficio Tecnico 0143 609930 - tecnico@plasson.it - www.plasson.it