PLASSON®

29400.- GIUNTO UNIVERSALE ANTISFILAMENTO



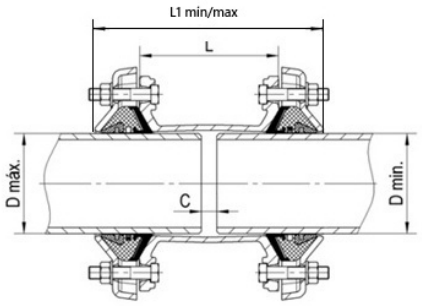

Prodotto	Dmin-Dmax	L	L1 min-max	C	DN	MOP	PN	peso (kg)
FS29400052	39÷52	145	233-250	20	50	5	16	5,100
FS29400064	49÷64	145	231-250	20	50	5	16	5,600
FS29400083	63÷83	170	258-286	20	60-65	5	16	12,100
FS29400093	72÷93	170	257-286	20	80	5	16	13,000
FS29400103	78÷103	170	250-286	20	80	5	16	13,600
FS29400117	87÷117	170	244-286	20	100	5	16	14,400
FS29400130	100÷130	180	253-299	25	100	5	16	16,200
FS29400147	117÷147	180	253-299	25	125	5	16	18,200
FS29400168	138÷168	180	253-299	25	125	5	16	20,000
FS29400182	152÷182	215	288-330	25	150	5	16	21,600
FS29400202	172÷202	215	288-330	25	150	5	16	22,600
FS29400228	198÷228	215	288-330	25	200	5	16	27,800
FS29400257	217÷257	220	300-359	35	250	5	16	31,100
FS29400285	245÷285	300	383-440	35	250	5	16	42,000
FS29400340	300÷340	300	383-440	35	300	5	16	46,500
FS29400380	340÷380	300	383-440	55	350	5	16	57,000
FS29400430	390÷430	300	383-440	55	400	5	16	73,200
FS29400537	497-537	625	550-605	35	500	5	16	185,000

RIFERIMENTI NORMATIVI	
UNI EN 1563 - Fonderia - Getti di ghisa a grafite sferoidale UNI EN 969 - Tubi, Raccordi e accessori di ghisa sferoidale e loro assemblaggi e condotte di gas – Prescrizioni e metodi di prova	UNI EN 545 – Tubi, Raccordi e accessori di ghisa sferoidale e loro assemblaggi per condotte di acqua – Requisiti e metodi di prova UNI EN 14525 – Adattatori di flange e manicotti a larga tolleranza da utilizzare con tubazioni di materiali differenti: ghisa duttile, ghisa grigia, acciaio, PVC-U PE, fibrocemento

PLASSON Italia Srl Via Fabbriche, 22 - 15069 Serravalle Scrivia (AL) 0143 60991
Ufficio Tecnico 0143 609930 - tecnico@plasson.it - www.plasson.it

SCHEDA TECNICA

PLASSON®

SCHEDA TECNICA

CARATTERISTICHE TECNICHE	
MATERIALI	CORPO E GHIERE: Ghisa sferoidale EN GJS 500-7 GUARNIZIONE: NBR per uso acqua/gas con marchio CE SISTEMA DI AGGRAFFAGGIO: Poliacetale (POM) con inserti in Acciaio temperato VERNICIATURA: Epossidica, applicata a caldo con sistema elettro-polarizzato min. 250µm BULLONI E RONDELLE: Acciaio Inox AISI 304 (A2) con trattamento Lubo DADI: Acciaio Inox AISI 316 (A4) con applicazione di bisolfuro di molibdeno
COLLEGAMENTI POSSIBILI CON I SEGUENTI MATERIALI	Ghisa grigia – Ghisa sferoidale – Acciaio – PE e PVC - Cemento-amianto - Vetroresina Per tubi in PE e PVC obbligatorio l'impiego di boccole di rinforzo in acciaio inox, codice 2940B Disallineamento max tra tubi 8°
PRESCRIZIONI SANITARIE	Conformi a quanto richiesto dal D.M. del 06/04/2004 n° 174 idonei al convogliamento d'acqua potabile o da potabilizzare e di altri fluidi alimentari. Certificato di prova emesso da ITA Istituto Tecnologie Avanzate. Rivestimento epossidico conforme a DIN 30677 e marchio di qualità GSK
CAMPO D'APPLICAZIONE	Convogliamento di fluidi in pressione quali: - acqua, per qualsiasi uso e fino ad una pressione massima PN16 se non diversamente indicato - gas combustibili (metano e GPL), se non diversamente indicato, fino ad una pressione massima MOP 5 bar Convogliamento di fluidi non in pressione
TEMPERATURE DI ESERCIZIO DEL FLUIDO	da 0° a 60°C

NOTE
Coppia di serraggio da applicare con chiave dinamometrica: Per bulloni / dadi M12 - coppia 50/70 Nm Per bulloni / dadi M16 - coppia 90/120 Nm Il valore di coppia più basso è da applicare a tubazioni plastiche, quello più alto a tubazioni metalliche

PLASSON Italia Srl Via Fabbriche, 22 - 15069 Serravalle Scrivia (AL) 0143 60991
Ufficio Tecnico 0143 609930 - tecnico@plasson.it - www.plasson.it

PLASSON®

SCHEDA TECNICA

TABELLA DIMENSIONI

Cod. Art.	Dmin - Dmax	L	C	MATERIALI				FIBROCEMENTO					
				PE/ PVC	ACCIAIO	GHISA		DN	CLASSE DE				
						DN	DE		6	12	18	24	30
FS29400052	39/52	145	20	40 50	42,4 48,3	-	-	-	-	-	-	-	-
FS29400064	49/64	145	20	50 63	48,3 60,3	40	56	-	-	-	-	-	-
FS29400083	63/83	170	20	63 75	76,1	50 60 65	66 77 82	50 60	66 76	66 76	66 76	66 76	66 78
FS29400103	78/103	170	20	90	88,9 101,6	65 80	82 98	60 80	- 96	- 96	- 96	- 98	78 -
FS29400117	87/117	170	20	90 110	88,9 101,6 114,3	80	98	80 100	96 116	96 116	96 -	98 -	104 -
FS29400130	100/130	180	25	110 125	101,6 114,3	100	118	80 100	- 116	- 116	- 118	- 122	104 128
FS29400147	117/147	180	25	125 140	139,7	100 125	118 144	100 125	- 141	- 141	118 145	122 -	128 -
FS29400168	138/168	180	25	140 160	139,7	125	144	125 150	141 168	141 168	145 -	151 -	157 -
FS29400182	152/182	215	25	160 180	168,3 177,8	150	170	125 150	- 168	- 168	- 174	- 180	157 -
FS29400202	172/202	215	25	180 200	177,8 193,7	-	-	150	-	-	174	180	188
FS29400228	198/228	215	25	200 225	219,1	200	222	200	220	222	228	-	-
FS29400257	217/257	220	35	225 250	244,5	200	222	200	220	222	228	238	250
FS29400285	245/285	300	35	250 280	273	250	274	200 250	-272	-276	- -	- -	250 -
FS29400340	300/340	300	35	315	323,9	300	326	300	324	330	338	-	-
FS29400380	340/380	300	55	355	355,6	350	378	300 350	- 376	-	-	-	352 - 366 -
FS29400430	390/430	300	55	400	406,4	400	429	350 400	- 428	-	-	-	- 426 -

PLASSON Italia Srl Via Fabbriche, 22 - 15069 Serravalle Scrivia (AL) 0143 60991
Ufficio Tecnico 0143 609930 - tecnico@plasson.it - www.plasson.it