PLASSON®

29567.- GIUNTO UNIVERSALE



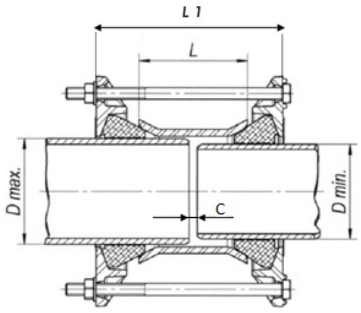

Prodotto	Dmin-Dmax	DN	L	L1	C	PN	peso (kg)
FS29567025	25÷55	40	110	198	15	16	5,000
FS29567039	39÷69	40-50	110	198	15	16	5,600
FS29567046	46÷76	40-50	110	200	15	16	5,800
FS29567048	48÷78	40-50	110	202	15	16	5,800
FS29567057	57÷87	60-65	110	197	15	16	6,800
FS29567063	63÷93	60-65	110	201	15	16	7,200
FS29567078	78÷108	80	110	197	15	16	7,600
FS29567087	87÷117	80-100	110	200	15	16	8,200
FS29567100	100÷130	100	110	198	15	16	9,000
FS29567108	108÷138	100	110	170	15	16	10,000
FS29567117	117÷147	125	120	208	15	16	10,400
FS29567129	129÷159	125-150	120	208	15	16	11,000
FS29567138	138÷168	150	120	208	15	16	12,000
FS29567152	152÷182	150	120	208	15	16	13,200
FS29567159	159÷189	150	120	180	15	16	14,000
FS29567172	172÷202	175	120	208	15	16	14,800
FS29567186	186÷216	175-200	120	208	15	16	16,000
FS29567198	198÷228	200	120	208	15	16	16,400
FS29567218	218÷253	225	130	197	20	16	22,000
FS29567245	245÷280	250	130	235	20	16	24,000
FS29567266	266÷301	250	150	300	20	16	30,200
FS29567297	297÷332	300	150	260	20	16	32,800
FS29567314	314÷349	300	150	220	20	16	34,000
FS29567343	343÷378	350	150	263	20	16	37,000
FS29567375	375÷410	350	150	266	20	16	44,200
FS29567396	396÷431	400	200	316	30	16	51,200
FS29567420	420÷455	400	200	286	30	16	57,000
FS29567449	449÷484	450	200	328	30	16	66,000
FS29567457	457÷492	450	200	328	30	16	67,000
FS29567497	497÷532	450	200	328	30	16	70,000
FS29567501	501÷540	500	200	368	30	16	71,500
FS29567525	525÷560	550	200	286	30	16	73,700

PLASSON Italia Srl Via Fabbriche, 22 - 15069 Serravalle Scrivia (AL) 0143 60991
Ufficio Tecnico 0143 609930 - tecnico@plasson.it - www.plasson.it

SCHEDA TECNICA

PLASSON®

SCHEDA TECNICA

Prodotto	Dmin-Dmax	DN	L	L1	C	PN	peso (kg)
FS29567533	533÷568	550	200	328	30	16	75,000
FS29567575	575÷610	600	200	328	30	16	80,000
FS29567625	625÷660	600	200	286	30	16	87,000
FS29567660	660÷695	650	200	338	30	16	91,000
FS29567710	710÷745	700	200	367	30	16	87,000
FS29567724	724÷765	700	200	367	30	16	144,000
FS29567810	810÷845	800	200	372	30	16	154,000
FS29567829	829÷870	850	200	367	30	16	166,000
FS29567905	905÷946	900	250	423	35	16	200,000
FS29567935	934÷975	900	250	421	35	16	234,000

RIFERIMENTI NORMATIVI	
UNI EN 14525 – Adattatori di flange e manicotti a larga tolleranza da utilizzare con tubazioni di materiali differenti: ghisa duttile, ghisa grigia, acciaio, PVC-U PE, fibrocemento	UNI EN 1563 - Fonderia - Getti di ghisa a grafite sferoidale

CARATTERISTICHE TECNICHE	
MATERIALI	CORPO E GHIERE: Ghisa sferoidale EN GJS 500-7 in conformità a UNI EN 1563 GUARNIZIONE: EPDM in conformità a UNI EN 681-1 marchio CE VERNICIATURA: Epossidica, applicata a caldo con sistema elettro-polarizzato min. 250µm BULLONI: Acciaio al carbonio – classe di resistenza 8.8 con rivestimento anticorrosivo in Geomet®. Conformità a UNI EN 898-1 DADI E RONDELLE: Acciaio al carbonio – classe di resistenza 8 con rivestimento anticorrosivo in Geomet®. Conformità a UNI EN 898-2
COLLEGAMENTI POSSIBILI CON I SEGUENTI MATERIALI	Ghisa grigia – Ghisa sferoidale – Acciaio – PVC – PE - Cemento-amianto Disallineamento massimo tra i tubi 6°
PRESCRIZIONI SANITARIE	Conformi a quanto richiesto dal D.M. del 06/04/2004 n° 174 idonei al convogliamento d'acqua potabile o da potabilizzare e di altri fluidi alimentari. Certificato di prova emesso da ITA Istituto Tecnologie Avanzate. Rivestimento epossidico conforme a DIN 30677 e marchio di qualità GSK
CAMPO D'APPLICAZIONE	Convogliamento di fluidi in pressione quali: - acqua, per qualsiasi uso e fino ad una pressione massima PN16 se non diversamente indicato Convogliamento di fluidi non in pressione
TEMPERATURE DI ESERCIZIO DEL FLUIDO	da 0° a 70°C
PRESSIONI DI ESERCIZIO DEL FLUIDO	PN16 (Test 24 bar)

NOTE	
Disponibili a richiesta fino al DN 1200 Disponibile a richiesta con tiranti e dadi inox Disponibile a richiesta versione per gas, guarnizione NBR	Coppia di serraggio da applicare con chiave dinamometrica: Per bulloni / dadi M12 – coppia 60/80 Nm Per bulloni / dadi M16 – coppia 100/140 Nm Per bulloni / dadi M20 – coppia 160/200 Nm
Per tubi in PE obbligatorio l'impiego di boccole di rinforzo in acciaio inox, codice 2940B	.

1/1

PLASSON®

SCHEDA TECNICA

TABELLA DIMENSIONI

Cod. Art.	Dmin Dmax	L	L1	MATERIALI					FIBRO CEMENTO				
				PVC	ACCIAIO	GHISA DN	GHISA DE	DN	CLASSE DE 6	12	18	24	30
FS29567025	25÷55	110	196	25 32 40 50	42,4 48,3	-	-	-	-	-	-	-	-
FS29567039	39÷69	110	196	50 63	42,4 48,3 60,3	40 50	56 66	50	66	66	66	66	66
FS29567046	46÷76	110	196	63 75	48,3 60,3	40 50	56 66	50 60	66 76	66 76	66 76	66 76	66 -
FS29567048	48÷78	110	196	63 75	48,3 60,3	40 50	56 66	50 60	66 76	66 76	66 76	66 76	66 78
FS29567057	57÷87	110	196	63 75	60,3 76,1	50 60 65	66 77 82	50 60	66 76	66 76	66 76	66 76	66 78
FS29567063	63÷93	110	196	63 75 90	76,1 88,9	50 60 65	66 77 82	50 60	66 76	66 76	66 76	66 76	66 78
FS29567078	78÷108	110	196	90	88,9 101,6	65 80	82 98	60 80	- 96	- 96	- 96	- 98	78 104
FS29567087	87÷117	110	196	90 110	88,9 101,6 114,3	80	98	80 100	96 116	96 116	96 -	98 -	104 -
FS29567100	100÷130	110	200	110 125	101,6 114,3	100	118	80 100	- 116	- 116	- 118	- 122	104 128
FS29567108	108÷138	110	200	110 125	114,3	100	118	100	116	116	118	122	128
FS29567117	117÷147	120	208	125 140	139,7	100 125	118 144	100 125	- 141	- 141	118 145	122 -	128 -
FS29567129	129÷159	120	208	140	139,7	125	144	125	141	141	145	151	157
FS29567138	138÷168	120	208	140 160	139,7	125	144	125 150	141 168	145 168	145 -	151 -	157 -
FS29567152	152÷182	120	208	160 180	168,3 177,8	150	170	125 150	- 168	- 168	- 174	- 180	157 -
FS29567159	159÷189	120	208	160 180	168,3 177,8	150	170	150	168	168	174	180	188
FS29567172	172÷202	120	208	180 200	177,8 193,7	-	-	150	-	-	174	180	188
FS29567186	186÷216	120	208	200	193,7	-	-	150	-	-	-	-	188
FS29567198	198÷228	120	208	200 225	219,1	200	222	200	220	222	228	-	-
FS29567218	218÷253	130	235	225 250	219,1 244,5	200	222	200	220	222	228	238	250
FS29567245	245÷280	130	235	250 280	273,0	250	274	200 250	- 272	- 276	- -	- -	250 -
FS29567266	266÷301	150	255	280	273,0	250	274	250	272	276	282	294	-

PLASSON Italia Srl Via Fabbriche, 22 - 15069 Serravalle Scrivia (AL) 0143 60991
Ufficio Tecnico 0143 609930 - tecnico@plasson.it - www.plasson.it

PLASSON®

SCHEDA TECNICA

TABELLA DIMENSIONI

Cod. Art.	Dmin Dmax	L	L1	MATERIALI				FIBROCEMENTO					
				PVC	ACCIAIO	GHISA		DN	CLASSE DE				
						DN	DE		6	12	18	24	30
FS29567297	297÷332	150	225	315	323,9	300	326	250	-	-	-	-	306
								300	324	330	-	-	-
FS29567314	314÷349	150	260	315	323,9	300	326	300	324	330	338	-	-
FS29567343	343÷378	150	266	355	356,6	350	378	300	-	-	-	352	366
								350	376	-	-	-	-
FS29567375	375÷410	150	266	400	406,4	350	378	350	376	384	396	410	-
FS29567396	396÷431	200	315	400	406,4	400	429	350	-	-	-	-	426
								400	428	-	-	-	-
FS29567420	420÷455	200	330	-	-	400	429	400	-	438	452	-	-
FS29567449	449÷484	200	330	-	457,0	450	480	400	-	-	-	470	488
								450	482	-	-	-	-
FS29567457	457÷492	200	330	-	457,0	450	480	400	-	-	-	470	488
								450	482	492	-	-	-
FS29567497	497÷532	200	330	500	508,0	500	532	450	-	-	512	532	-
FS29567501	501÷540	200	330	-	508,0	500	532	500	536	-	-	-	-
FS29567525	525÷560	200	330	560	559,0	500	532	450	-	-	-	-	548
								500	536	548	-	-	-
FS29567533	533÷568	200	330	560	559,0	-	-	500	536	548	568	-	-
FS29567575	575÷610	200	330	-	610,0	-	-	500	-	-	-	590	608
FS29567625	625÷660	200	330	630	-	600	635	600	644	660	-	-	-
FS29567660	660÷695	200	330	-	660,0	-	-	600	-	-	674	694	-
FS29567724	724÷765	200	330	-	762,0	700	738	700	754	-	-	-	-
FS29567829	829÷870	200	330	-	864,0	800	842	800	852	-	-	-	-
FS29567935	934÷975	250	-	-	-	900	942	800	-	-	-	-	946
								900	960	-	-	-	-

PLASSON Italia Srl Via Fabbriche, 22 - 15069 Serravalle Scrivia (AL) 0143 60991
Ufficio Tecnico 0143 609930 - tecnico@plasson.it - www.plasson.it